ANTTI IR LĪDERIS
UN TAS IR FAKTS

Risinājumi profesionālai graudu kaltēšanai

SVARĪGĀKAIS GRAUDU KALTĒŠANAS ZIŅĀ

ANTTI KOMANDA JŪS ATBALSTĪS	2
KALTES IEGĀDES PROCESS	4
TEHNOLOĢISKAIS LĪDERIS	6
STACIONĀRĀS KALTES	8
PLUG&DRY KALTES	10
MOBILĀS KALTES PLUG&DRY	13
AUTOMATIZĀCIJAS RISINĀJUMI	14
OPTIMA 2.0 VADĪBAS CENTRS	15
ULTIMA UN ULTIMA PRO VADĪBAS CENTRS	16
KURTUVES UN DEGĻI	18
GĀZES DEGĻU KURTUVES	19
DĪZEĻDEGVIELAS SILTUMMAIŅI	20
BIOKURINĀMĀ SILTUMMAIŅI	21
GRAUDU TORŅI AR PLAKANU PAMATNI	22
GRAUDU TORŅI AR KONUSVEIDA PAMATNI	24
ELEVATORI	26
GRAUDU PIEŅEMŠANAS BEDRES	27
KALTES ĒKAS	28
TEHNISKAIS ATBALSTS UN APKOPE	30

Graudu kaltēšanas terminoloģija

KALTES ĒKA ir īpaši izstrādāts komplekss risinājums, kas īpaši veidots jūsu saimniecības unikālo vajadzību apmierināšanai.

STACIONĀRA KALTE ir izdevīgs ieguldījums. To var izmantot arī kā mobilo kalti.

PLUG&DRY APRĪKOJUMS nozīmē, ka kaltes aprīkotas ar visu elektroinstalāciju. Tas ļauj ātrāk nodot to ekspluatācijā.

AUTOMATIZĀCIJA samazina graudu kaltēšanai nepieciešamā darba apjomu un kaltes apmeklējumu daudzumu.

SILTUMMAIŅI būtiski ietekmē graudu kaltēšanas efektivitāti un enerģijas patēriņu.

ELEVATORI jeb konveijeri kaltēšanas procesā pārvieto graudus.

GRAUDU PIEŅEMŠANAS BEDRES ļauj ātri atbrīvot transportu no lauka un padod graudus uz elevatoru jeb konveijeru.

GRAUDU TORŅUS izmanto graudu ilgākai glabāšanai jebkuros laika apstākļos nodrošinot nemainīgu kvalitāti.

Antti kalšu vadības sistēmas tiek aktīvi izstrādātas. Daži no svarīgākajiem mērķiem izstrādes procesā ir skaidrība un vienkāršība.

ANTTI IR PAREDZĒTS KLIENTIEM

KVALITĀTE + UN KLIENTA UZKLAUSĪŠANA = SNIEDZ REZULTĀTUS

Antti augstākā aprīkojuma līmeņa kaltes aprīkojums, uzticamas automatizācijas sistēmas un moderna tālvadība tiek apvienoti, lai radītu nepārspējamu piedāvājumu. Labākā iespējamā iznākuma sasniegšanai nepieciešama nevainojama daudzējādi profesionālas komandas sadarbība – tieši tādēļ Antti vēlas pārvaldīt ne tikai augstas kvalitātes ražošanas procesu, bet arī produktu izstrādi, risinājumu un programmatūras projektēšanu, kā arī tehnisko atbalstu.

Antti-Teollisuus ir ģimenes uzņēmums, kas pēc personīgās pieredzes pārzina lauksaimniecības produktu ražotāju izaicinājumus un priekus. Mēs jau 70 gadus esam veidojuši iekārtas graudu pārstrādei. Mēs rūpīgi uzklausām savus klientus un paši izstrādājam un pārbaudām savus produktus, lai nodrošinātu, ka jebkādos apstākļos viss darbojas tik uzticami, cik vien iespējams.

Uzticamības nodrošināšanas dēļ mēs paši veidojam arī automātiskās sistēmas, kas pārvalda kaltes. Ar Optima un Ultima vadības sistēmu aprīkotās Antti kaltes ievērojami samazina lauksaimniecības slogu. Mēs mudinām visus lauksaimniekus izmantot tālvadības funkcijas.

Mēs vēlamies nodrošināt, ka bez problēmām varat saražot savu ražu ar augstāko iespējamo kvalitāti. Ja izvēlēsieties Antti, iegūsiet sirdsmieru. Sazinieties ar mums, mēs garantējam, ka jutīsiet atšķirību.

KALTES IEGĀDES PROCESS AR ANTTI PALĪDZĪBU IR PAVISAM DROŠS

Kaltes iegādāšanos ir noderīgi sākt plānot diezgan laicīgi. Turklāt īpaši izstrādātas kaltes risinājuma iegādāšanās ir process, kas ietver vairākus posmus un var aizņemt vairākus gadus, ņemot vērā nepieciešamos projektēšanas darbus, atbalsta un atļauju pieteikumus, darījuma noslēgšanu un faktisko celtniecību.

Labās ziņas ir tās, ka Antti tīmekļa vietne un mūsu izplatītāji piedāvā pietiekami daudz informācijas un atbalsta attiecībā uz šiem posmiem. Antti pieredze nebeidzas pēc darījuma noslēgšanas. Mūsu darbinieki un tīkla partneri jums palīdzēs visa jaunās kaltes darbmūža laikā neatkarīgi no tā, vai vēlēsieties atbalstu attiecībā uz nodošanu ekspluatācijā, apkopi, rezerves daļām vai programmatūras atjauninājumiem.

Antti nodrošina piemērotus kaltes risinājumus visām saimniecībām

Visas Antti kaltes ir modulāras, tātad to izmērus var palielināt, pa vienam pievienojot moduļus. To tilpums ir diapazonā no 16,8 līdz 101,1 m³. Visiem modeļiem ir palielināta kaltēšanas kameru attiecība pret tilpumu, paātrinot kaltēšanas procesu un uzlabojot energoefektivitāti.

Īpaši izstrādāta Antti koncepcija ir visprātīgākais risinājums liela mēroga graudu kaltēšanai, apvienojot daudz dažādu sistēmu un aprīkojumu. Stacionāras kaltes izvēlēšanās var samazināt ieguldījuma izmaksas.

Stacionārās kaltes var aprīkot ar uzstādītu Plug&Dry, ietverot piegādes komplektā visas elektroinstalācijas. Plug&Dry kalte būs gatava lietošanai, tiklīdz tā tiks piegādāta, uzstādīta un savienota ar strāvas avotu.

Mazāka apjoma kaltēšanai pareizā izvēle varētu būt Antti mobilā kalte Plug&Dry.

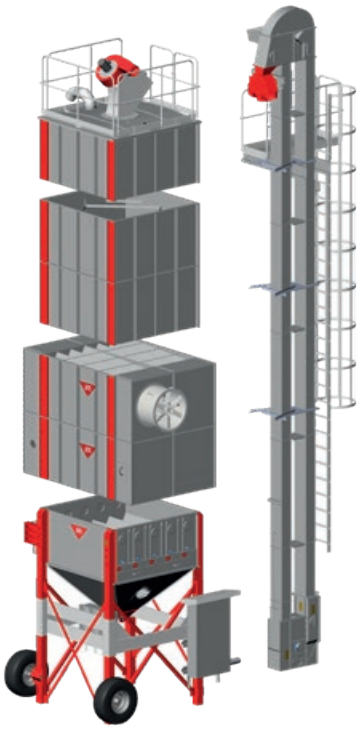

Mobilā kalte Plug&Dry

SEKMĪGS KALTES PROJEKTA ĪSTENOŠANAS PROCESS

SĀKUMS

DIVUS GADUS PIRMS REALIZĀCIJAS

PLĀNOŠANA

GADU PIRMS REALIZĀCIJAS

LĒMUMU PIEŅEMŠANA

PIETEIKUMS IEGULDĪJUMAM

IEGĀDE

BŪVATĻAUJA

DARBASPĒKA MEKLĒŠANA

IEPIRKUMA PROCEDŪRA PIEGĀDĀTĀJIEM

9 MĒNEŠUS PIRMS REALIZĀCIJAS

ZEMES DARBI

PAMATU IZBŪVE

BŪVNIECĪBAS UN MONTĀŽAS DARBI

ELEKTROINSTALĀCIJA

VASARA

TESTĒŠANA

GATAVS KALTĒŠANAI

ANTTI IZVIRZA KALTĒŠANAS STANDARTUS

Jebkuros laika apstākļos

Lai nodrošinātu aizsardzību pret laika apstākļu iedarbību, Antti kaltes ēka vienmēr tiek būvēta ar jumtu. Mobilā kalte darbojas nevainojami arī lietainos apstākļos, un tai nav nepieciešama nojume vai īpaša ēka.

Jebkura izmēra graudu kaltēšana

Antti kaltes var tikt galā ar visām sēklām un graudiem – gan lieliem, gan maziem. Mainoties apstrādājamo sēklu veidam, nav jāveic mehāniski pielāgojumi. Cirkulācijas ātrums un izvades ātrums tiek regulēts bezpakāpju režīmā.

Efektīva kaltēšana

Visi Antti siltummaiņi ir moderni un energoefektīvi Vacboost vakuma tipa. Tie ar automātiskās vadības palīdzību caur graudu slāņiem ievelk karsto gaisu. Kaltēšanas temperatūra parasti ir 90 °C, savukārt maizes graudus un iesala miežus var kaltēt 80 °C temperatūrā. Sildītāji darbojas ar šķeldu, briketēm, dīzeļdegvielu, dabasgāzi un sašķidrinātu naftas gāzi (LPG).

Vairāk informācijas par sildītājiem pieejama 18.–21. lpp.

Antti – automātikas risinājumi

Antti piedāvā virkni viedu, pielāgojamu risinājumu graudu apstrādes uzraudzībai un automatizācijai. Kaltes var vadīt arī, piemēram, attālināti no kombaina kabīnes.

Vairāk par automatizācijas risinājumiem lasiet 14.–17. lpp.

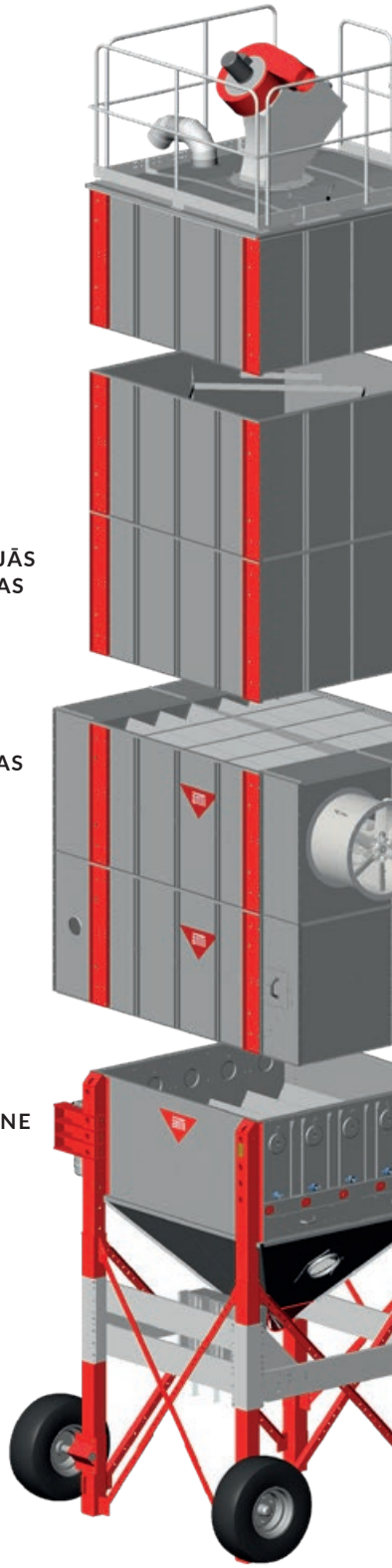

ELEVATORI

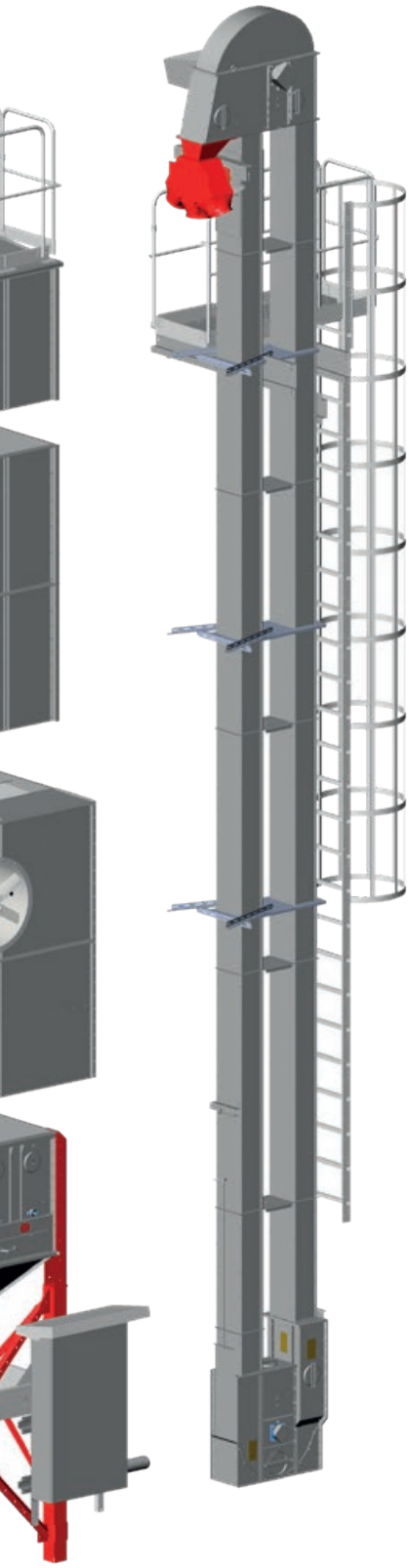

Saudzīga apstrāde

Antti kaltes apstrādā graudus saudzīgā veidā. Pat mitrie graudi drošā veidā un pareizā ātrumā tiek pārvietoti ar bezdibena kausiem.

Antti padevējs

Unikālais svārsta tipa padevējs, kas neaizsprostojas, nodrošina ērtu un precīzu graudu cirkulāciju. Apakšējās teknes ir viegli tīrāmas. Visas Antti kaltes ir aprīkotas ar šo labi zināmo, pārbaudīto un pierādīto tehnoloģiju.

Gaisa, putekļu un ugunsbīstamības kontrole

Aksiālie ventilatori patērē ļoti maz elektrības, savukārt gaisa apjomu kontrolē frekvences pārveidotājs. Uzpildīšanas un cirkulācijas laikā putekļus savāc priekštīrītājs. Izvades kanāla termostats nodrošina pareizu temperatūru. Ugunsdrošības termostats izslēdz kalti, ja tiek pārsniegta temperatūras robeža.

Automātiskā lūku aizvēršanas sistēma Optivol

Optivol sistēma, kas automātiski aizver lūkas, ņemot vērā sensoru datus, ir aprīkota ar uzlabotajām Antti kaltēšanas sistēmu automatizācijas funkcijām.

Ātra uzstādīšana un paliekoša vērtība

Antti kalšu modulārās struktūras dēļ tās var ļoti ātri uzstādīt ražošanas vajadzībām. Antti Plug&Dry ir saprātīgs un efektīvs ieguldījums, kas nezaudēs savu vērtību.

STACIONĀRA KALTE IR RENTABLS RISINĀJUMS

Kā stacionāras kaltes īpašnieks jūs varat novākt ražu, kad vien vēlaties. Kaltētiem graudiem ir labāka kvalitāte un labāka cena.

Apšūtas stacionāras kaltes un ar to saistīto graudu torņu uzstādīšanai nepieciešams maz laika. Jūs varat izveidot pats savu iepriekš elektrificēto Plug&Dry kalti no stacionāru kalšu modeļiem. Uzziniet vairāk par Plug&Dry nākamajā atvērumā.

Kaltēšana porcijās ir efektīva

Antti stacionārajās kaltēs tiek izmantota Mixflo (MF) porciju kaltēšanas metode. Ar šo metodi graudi tiek kaltēti porcijās, kas iekārtā tiek cirkulētas, tāpēc tā ir uzticama un vienkārša graudu kaltēšanas metode. Porciju kaltēšanā iespējams izmantot augstas temperatūras, graudus nepārkarsējot, tādējādi paātrinot kaltēšanas procesu un ietaupot enerģiju.

Porciju kaltēšanā izmantotajā priekštīrīšanas procesā nepārtraukti tiek likvidēti nevajadzīgie piemaisījumi un sēnalas, kaltēšanas procesa laikā palielinot katra hektolitra svaru. Sēnalu abrazīvā ietekme arī samazina toksīnu līmeni.

DUOFLO kaltes – daudzveidīga izmantošana

Ar Duoflo (DF) kaltēm jūs varat izvēlēties, kā kaltēt. Mazu porciju, sēklu vai ļoti slapju graudu gadījumā izmantojiet porciju režīmu. Kaltējot barības graudus vai lielas porcijas, izmantojiet nepārtrauktu režīmu.

Duoflo (DF)

KALŠU SĒRIJAS APKĀRTĒJĀS VIDES APSTĀKĻI: 20 °C / 75 % RELATĪVAIS MITRUMS

			KVIEŠI		KUKURŪZA		RAPŠU SĒKLAS	
			MITRUMA ATGRŪŠANA 18% →14%	KALTĒŠANAS TEMPERATŪRA 90°C	MITRUMA ATGRŪŠANA 24% →14%	KALTĒŠANAS TEMPERATŪRA 120 °C	MITRUMA ATGRŪŠANA 13% →7%	KALTĒŠANAS TEMPERATŪRA 75°C
MODELIS	KOPĒJAIS TILPUMS M³	AUGSTUMS M	SILDĪTĀJA JAUDA KW	RAŽĪBA T/H	SILDĪTĀJA JAUDA KW	RAŽĪBA T/H	SILDĪTĀJA JAUDA KW	RAŽĪBA T/H
ANTTI DUOFLO DF • SĒRIJAS NEPĀRTRAUKTAS/PORCIJU KALTES								
242DF2	29.4	13.6	600	9.5	1050	5.8	350	3.8
252DF2	32.5	14.8	750	11.8	1350	7.3	450	4.7
262DF2	35.6	15.9	900	14.2	1600	8.7	550	5.6
372DF2	41.8	18.2	1050	16.6	1850	10.2	650	6.6
382DF2	45.0	19.4	1200	19.0	2100	11.6	700	7.5
243DF3	50.5	15.8	900	14.2	1600	8.7	550	5.6
253DF3	55.2	16.9	1100	17.7	2000	10.9	700	7.0
263DF3	59.9	18.1	1350	21.3	2400	13.1	800	8.5
373DF3	69.2	20.4	1550	25.0	2800	15.3	950	9.9
383DF3	73.9	21.6	1800	29.0	3200	17.5	1050	11.3
243DF4	67.4	16.8	1200	18.9	2100	11.6	700	7.5
253DF4	73.6	17.9	1500	23.7	2650	14.6	900	9.4
263DF4	79.8	19.1	1800	28.4	3150	17.5	1050	11.3
373DF4	92.3	21.4	2100	33.1	3700	20.4	1250	13.2
383DF4	98.6	22.6	2500	40.0	4200	23.3	1400	15.0

Norādītajām kaltēšanas ražības vērtībām ir informatīvs raksturs.

KALTES MODEĻA IZVĒLE

22MF2 = kaltēšanas kameru skaits
22MF2 = augšējo sekciju skaits
22MF2 = mixflo veids
22MF2 = pamatnes veids 2/3/4

222DF2 = dzesēšanas sekciju skaits
222DF2 = kaltēšanas kameru skaits
222DF2 = augšējo sekciju skaits
222DF2 = duoflo veids
222DF2 = pamatnes veids 2/3/4

PAMATNES VEIDS	2W	3W	4W
PAMATNES, M³	2,00	3,00	4,00
KALTĒŠANAS SEKCIJA, M³	3,12	4,68	6,24
AUGŠĒJĀ SEKCIJA, M³	4,32	6,48	8,64

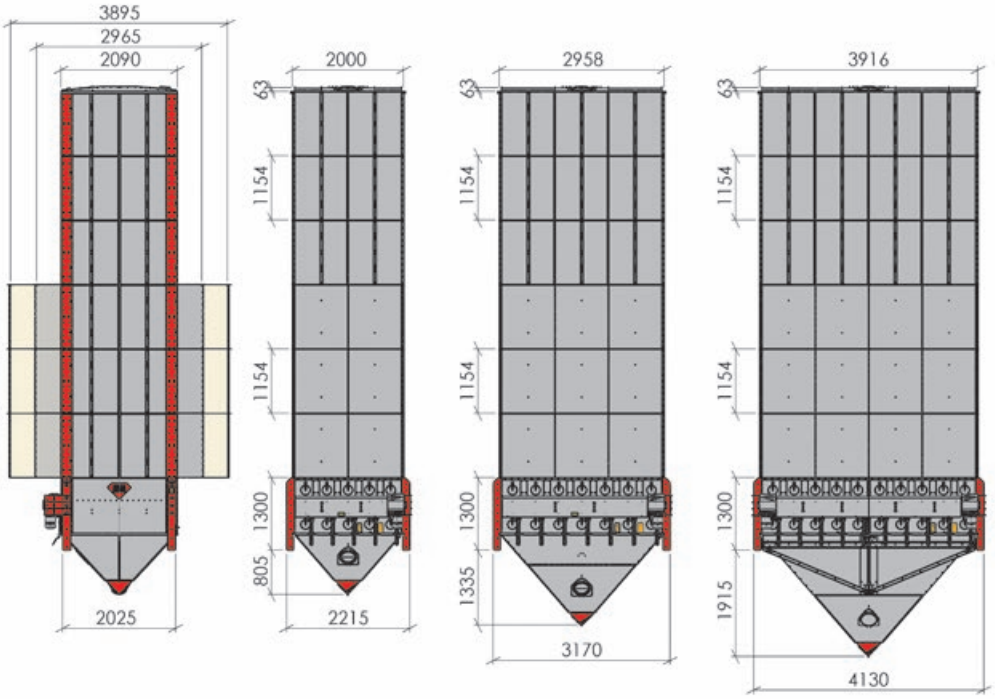

PAMATNES VEIDS 2W, 3W, 4W | PAMATNES VEIDS 2W | PAMATNES VEIDS 3W | PAMATNES VEIDS 4W

Mixflo (MF)

KALŠU SĒRIJAS APKĀRTĒJĀS VIDES APSTĀKĻI: 20 °C / 75 % RELATĪVAIS MITRUMS

				JAUDAS PATĒRIŅŠ UN KALTĒŠANAS JAUDA DAŽĀDĀS TEMPERATŪRĀS (KVIEŠI 18 -> 14 % MITRĀ STĀVOKLĪ)					
				KALTĒŠANAS TEMPERATŪRA 70 °C		KALTĒŠANAS TEMPERATŪRA 80 °C		KALTĒŠANAS TEMPERATŪRA 90 °C	
MODELIS	TILPUMS M³	IEKĀRTAS KOPĒJAIS AUGSTUMS, M	ELEVATORA MIN. AUGSTUMS (AR TRĪSVIRZIENU SADALĪTĀJU), M	JAUDAS PATĒRIŅŠ [KW] [1]	KALTĒŠANAS JAUDA [T/H] [2]	JAUDAS PATĒRIŅŠ [KW] [1]	KALTĒŠANAS JAUDA [T/H] [2]	JAUDAS PATĒRIŅŠ [KW] [1]	KALTĒŠANAS JAUDA [T/H] [2]
...TI MIXFLO-SERIES • BATCH DRYERS									
22MF2	16.9	9.4	11.2	220	3.5	250	4.0	300	4.8
32MF2	20	10.6	12.2	320	5.2	380	6.1	440	7.1
33MF2	24.3	11.7	13.7	320	5.2	380	6.1	440	7.1
43MF2	27.4	12.9	14.7	430	6.9	510	8.2	590	9.5
44MF2	31.8	14	15.7	430	6.9	510	8.2	590	9.5
55MF2	39.2	16.3	18.2	540	8.7	630	10.2	740	11.9
65MF2	42.3	17.5	19.2	650	10.5	760	12.3	890	14.4
75MF2	45.4	18.6	20.7	760	12.3	890	14.4	1040	16.8
85MF2	48.6	19.8	21.7	860	13.9	1010	16.3	1180	19
23MF3	31.8	12.2	14.2	320	5.2	380	6.1	440	7.1
32MF3	30	12.2	14.2	490	7.9	570	9.2	670	10.8
33MF3	36.5	13.3	15.2	490	7.9	570	9.2	670	10.8
43MF3	41.2	14.5	16.2	650	10.5	760	12.3	890	14.4
44MF3	47.6	15.6	17.2	650	10.5	760	12.3	890	14.4
53MF3	45.8	15.6	17.2	810	13.1	950	15.3	1110	17.9
55MF3	58.8	17.9	19.7	810	13.1	950	15.3	1110	17.9
63MF3	50.5	16.8	18.7	970	15.6	1140	18.4	1330	21.5
65MF3	63.5	19.1	20.7	970	15.6	1140	18.4	1330	21.5
75MF3	68.2	20.2	22.2	1130	18.2	1330	21.5	1550	25
85MF3	72.8	21.4	23.2	1300	21	1520	24.5	1780	28.7
23MF4	42.4	13.2	15.7	430	6.9	510	8.2	590	9.5
33MF4	48.6	14.3	16.7	650	10.5	760	12.3	890	14.4
44MF4	63.5	16.6	18.7	860	13.9	1010	16.3	1180	19
55MF4	78.4	18.9	21.2	1080	17.4	1270	20.5	1480	23.9
65MF4	84.6	20.1	22.2	1300	21	1520	24.5	1780	28.7
75MF4	90.9	21.2	23.7	1510	24.4	1770	28.5	2070	33.4
85MF4	97.1	22.4	24.7	1730	27.9	2020	32.6	2370	38.2

1) Aprēķinātais jaudas patēriņš norādītajā kaltēšanas temperatūrā 20 °C, 75 % relatīvā mitruma apstākļos.
2) Aprēķinātā kaltēšanas jauda; dzesēšanas, uzpildes un iztukšošanas laiks aprēķinā nav ietverts.

PLUG&DRY KALTI VAR ĀTRI UZSTĀDĪT, IZMANTOJOT IEPRIEKŠ ELEKTRIFICĒTUS MODUĻUS

Antti Plug&Dry kalte ir kļuvusi par mūsu veiksmes stāstu.

Ar Plug&Dry koncepciju Antti-Teollisuus pilnībā izmainīja kalšu būvi. Saskaņā ar mūsu klientu vēlmēm izstrādes sākumpunkts bija iepriekš elektrificēta un modulāra konstrukcija – sasniedzamie mērķi bija plaša izvēles brīvība, viegla nodošana ekspluatācijā un īpašumtiesību kopējo izmaksu pārvaldība.

Uzstādīšanai gatavi iepriekš elektrificēti moduļi

Visas Plug&Dry kaltes ir uzstādīšanai gatavas un elektrificētas. Motoriem un elektroinstalācijai ir iepriekš uzstādīti savienotāji. Turklāt būvniecības procesu vēl vairāk paātrina iepriekš samontētās kaltēšanas kameras, augšējās sekcijas un jumts ar margām. Antti Plug&Dry komplektācijā ietilpst Vacboost sildītājs, automatizācija un visi elementi, kas nepieciešami nodošanai ekspluatācijā.

Izvēles brīvība

Plug&Dry klāsts ir balstīts uz visiem Antti mobilajiem un stacionārajiem sildītājiem ar ietilpību no 16,8 m³ līdz 101,1 m³. Atkarībā no iekārtas lieluma un vēlamā jaudas līmeņa ir iespējams izvēlēties tādus komponentus kā sildītāju, strāvas avotu un aksiālo ventilatoru.

Ietaupījumi visā darbmūžā

Plug&Dry kaltei nav nepieciešama īpaša pārvadāšana. To var ātri uzstādīt un izmantot. Pietiek ar vienkāršu plātņu pamatu. Kaltēm var izmantot ieguldījuma atbalstu, un tās ir piemērotas nomai.

Kaltēšanā izmantotā Vacboost tehnoloģija garantē augstu efektivitāti. Frekvences pārveidotāja darbība uzlabo energoefektivitāti un nodrošina jaunas kaltēšanas procesa optimizācijas iespējas. Ir labi zināms, ka Antti kaltēm ir ilgs darbmūžs un zemas apkopes un rezerves daļu izmaksas. To tālākpārdošanas vērtība paliek augsta.

Visas Antti stacionārās kaltes var piegādāt aprīkotas ar Plug&Dry iespējām

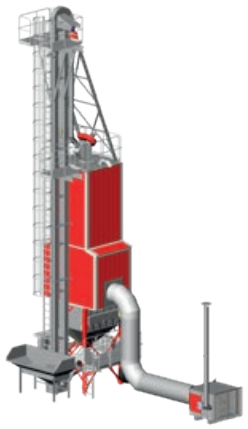

MOBILĀ KALTE PLUG&DRY 23MF2 (IZOLĀCIJA UN APŠUVUMS)

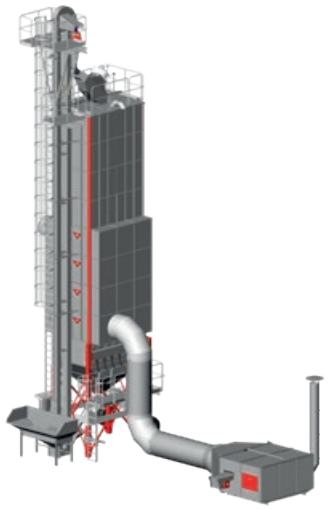

MOBILĀ KALTE PLUG&DRY 44MF3

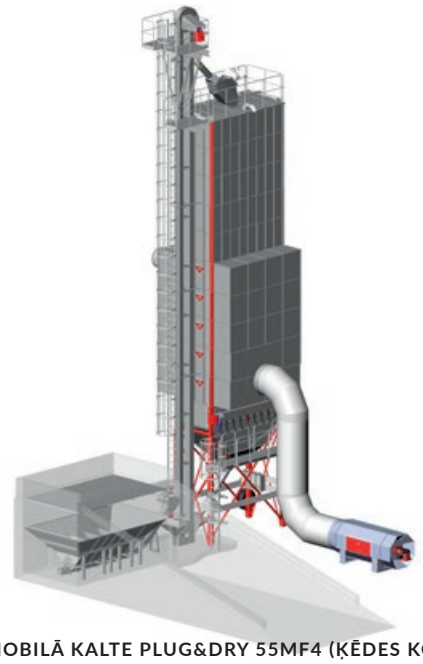

MOBILĀ KALTE PLUG&DRY 55MF4 (ĶĒDES KONVEIJERA GRAUDU PIEŅEMŠANAS BEDRE)

Plug&Dry komplektācijā ietvertie elementi

- Antti stacionārā kalte vai mobilā kalte ar elektroinstalāciju
- Antti Vacboost sildītājs ar degli
- Aksiālais ventilators ar frekvences pārveidotāju un uguns termostatu
- Antti-E elevators, tiešās piedziņas motors un apgriezienu skaita ierobežotājs
- Antti Optima Connect vai Ultima Connect automatizācijas centrs
- Antti priekštīrītājs
- Kaltes aprīkojuma, termostatu un sensoru elektroinstalācija
- Kaltes kājas un balsti uzstādīšanai ārpus telpām

Elementi, kurus var ietvert kā izvēles komponentus

- MF2 kalte, tilpums no 16,8 m³ līdz 48,6 m³
- MF3 kalte, tilpums no 25,2 m³ līdz 72,9 m³
- MF4 kalte, tilpums no 42,4 m³ līdz 101,1 m³
- Izlādes un uzpildes automatizācija
- Automātiskā kanāla aizvēršanas sistēma Optivol
- Gaisa kanāla izmērs – 0,5 m vai 1,0 m
- Vacboost sildītāja iespējas 300 kW–3000 kW
- Antti Optima Connect automatizācijas centrs
- Antti Ultima kaltēšanas un tālvadības sistēma ar mitruma mērīšanas un paraugu ņemšanas funkciju
- Ultima tālvadība un porciju un graudu torņu reģistrēšana
- Elevatora jauda – 40–120 t/h
- Elevatora augstums (maksimālais augstums virs kaltes ir 7 m)
- Svari
- Izolēts apšuvums
- Divu, trīs, sešu un astoņu virzienu sadalītāja modeļi
- Graudu caurules ø 200 vai 250 mm
- Gaisa caurules ø 630, 800, 1000, 1250 un 1600 mm
- Apkopes platformas pamatam un elevatoram
- Trepes ar drošības barjerām
- Graudu pieņemšanas bedres ar 2,1 m³, 10 m³, 16 m3, 16,8 m³ tilpumu vai graudu pieņemšanas bedre ar konveijeri

Nekas nav vieglāk!

MOBILĀ KALTE PLUG&DRY IR ĀTRĀS UZSĀKŠANAS KOMPLEKTS GRAUDU KALTĒŠANAI

Antti mobilās kaltes izmanto arī jauno Plug&Dry koncepciju. Šīs kaltes ir viegli uzstādīt, un tās var ātri nodot ekspluatācijā. Nav nepieciešami liela mēroga pamatu likšanas vai būvniecības darbi.

Padevēja bezpakāpju frekvences pārveidotājs pielāgo mobilās kaltes cirkulācijas un izlādes ātrumu. Lai ietaupītu enerģiju, mobilās kaltes var siltināt.

Mobilās kaltes neietekmē laikapstākļi

Antti mobilās kaltes ir izstrādātas skarbiem apstākļiem. Tās nodrošina ātru un energoefektīvu graudu un mazu sēklu kaltēšanu neatkarīgi no laikapstākļiem.

Ātrumu uzlabo mobilo kalšu izmantotā Vacboost tehnoloģija, kas caur kaltējamo graudu un sēklu porcijām ievelk sildītāja siltummainī uzsildīto karsto gaisu. Vacboost tehnoloģija arī samazina putekļu daudzumu.

Antti Plug&Dry mobilajās kaltēs tiek izmantota tieši tāda pati tehnoloģija kā citās Antti kaltēs. Mobilajai kaltei nav apakšējā transportiera, un tai var izvēlēties elevatora jaudu.

ANTTI PLUG&DRY MOBILO KALŠU KLĀSTS	TILPUMS, M^3	ELEVATORA AUGSTUMS MIN.–MAKS., M	ELEVATORS/ PRIEKŠTĪRĪTĀJS	VACBOOST SILDĪTĀJS
B MODELIS				
PLUG&DRY MOBILE B170 (22MF2)	16.9	11.2-15.2	E60/2.2KW	300KW
PLUG&DRY MOBILE B240 (33MF2)	24.3	13.7-17.7	E60/2.2KW	400KW
PLUG&DRY MOBILE B270 (43MF2)	27.4	14.7-18.7	E80/2.2KW	500KW
PLUG&DRY MOBILE B350 (54MF2)	34.9	17.2-20.7	E80/2.2KW	700KW
PLUG&DRY MOBILE B380 (64MF2)	38.0	18.2-22.2	E80/2.2KW	700KW
PLUG&DRY MOBILE B410 (74MF2)	41.1	19.2-23.2	E80/2.2KW	1000KW
C MODELIS				
PLUG&DRY MOBILE C320 (23MF3)	31.8	14.2-17.2	E80/2.2KW	400KW
PLUG&DRY MOBILE C365 (33MF3)	36.5	15.2-18.7	E80/2.2KW	700KW
PLUG&DRY MOBILE C410 (43MF3)	41.2	16.2-19.7	E100/4KW	700KW
PLUG&DRY MOBILE C520 (54MF3)	52.3	18.7-22.2	E100/4KW	1000KW
PLUG&DRY MOBILE C570 (64MF3)	57.0	19.7-23.2	E120/4KW	1500KW
PLUG&DRY MOBILE C620 (74MF3)	61.7	20.7-24.2	E120/4KW	1500KW
D MODELIS				
PLUG&DRY MOBILE D490 (33MF4)	48.6	16.7-19.7	E80/2.2KW	700KW
PLUG&DRY MOBILE D635 (44MF4)	63.5	18.7-21.7	E80/2.2KW	1000KW
PLUG&DRY MOBILE D700 (54MF4)	69.8	20.2-23.2	E100/4KW	1500KW
PLUG&DRY MOBILE D760 (64MF4)	76.0	21.2-24.2	E120/4KW	1500KW
PLUG&DRY MOBILE D820 (74MF4)	82.2	22.2-25.2	E120/4KW	2200KW
PLUG&DRY MOBILE D970 (85MF4)	97.1	24.7-27.7	E120/4KW	3000KW

ATVIEGLOJIET DARBU – AUTOMATIZĀCIJA NODROŠINA AKTUALITĀTI

Automatizācija ir kā graudu apstrādes sistēmas smadzenes. Antti uzlabotās vadības sistēmas vienmēr ir būtiska nevainojami funkcionējošas graudu apstrādes sistēmas daļa. Tā kā ir pieejamas divas izcilas opcijas, varat izvēlēties vadības sistēmu, kas ir vispiemērotākā jūsu vajadzībām, un pievienot plašu klāstu izvēles papildinājumu.

Ultimai ir vairāk funkciju, un tā ir piemērotāka lielām graudu saimniecībām. Ir pieejami divi Ultima varianti: Ultima un Ultima Pro. Ultima ietver reāla laika mitruma līmeņa mērīšanu, un Ultima Pro ietver arī graudu torņu un porciju reģistrēšanu, tāpēc varat rūpīgāk izsekot graudu torņu saturu.

ULTIMA/OPTIMA FUNKCIJAS				
	OPTIMA 2.0	OPTIMA 2.0 + *	ULTIMA	ULTIMA PRO *
KALTĒŠANAS AUTOMATIZĀCIJA AR IZPLŪDES GAISA TEMPERATŪRAS VADĪBU	X	X	X	X
KALTĒŠANAS AUTOMATIZĀCIJA AR IZVĒLES VADĪBAS METODI:				
GRAUDU MITRUMS			X	X
IZPLŪDES GAISA TEMPERATŪRA			X	X
KALTĒŠANAS LAIKS			X	X
UZPILDES AUTOMATIZĀCIJA	X	X	X	X
IZLĀDES AUTOMATIZĀCIJA	X	X	X	X
IEPRIEKŠ IESTATĪTAS MAKS. PIECAS FUNKCIJAS	X	X		
NEIEROBEŽOTS IEPRIEKŠ IESTATĪTU FUNKCIJU SKAITS			X	X
ATTĀLINĀTA UZRAUDZĪBA UN IESTATĪJUMU REGULĒŠANA		X	X	X
ĪSZIŅU PAZIŅOJUMI UN BRĪDINĀJUMI		X		X
KLIENTA PIELĀGOTI GRAUDU MARŠRUTI			X	X
AUTOMĀTISKA IZLĀDE VAIRĀKOS GRAUDU TORŅOS			X	X
AUTOMĀTISKA UZPILDE NO VAIRĀKIEM AVOTIEM			X	X
GRAUDU MITRUMA MĒRĪŠANA			X	X
PORCIJU REĢISTRI				X
GRAUDU TORŅA REĢISTRI				X
GADA PĀRSKATI				X

* Maksas pakalpojums. Pārbaudiet pieejamību pie vietējā izplatītāja.

Pat graudu kaltēšanu daļēji var paveikt attālināti!

OPTIMA 2.0 – PIRMIE VIEGLIE AUTOMATIZĀCIJAS SOĻI

Atjaunoto Optima vadības sistēmu tagad sauc par Optima 2.0. Tā ir pamata vadības sistēma modernai graudu kaltēšanai, samazinot nepieciešamību kaltēšanas sezonas laikā apmeklēt kalti. Kā Optima 2.0+ lietotājs jūs varat noskaidrot kaltēšanas procesa statusu, izmantojot savu datoru vai viedtālruni. Jebkādu traucējumu vai kļūmju gadījumā jūs saņemsiet e-pastu vai īsziņu. Nodošana ekspluatācijā ir vienkārša. Sistēma jums katrā posmā sniegs detalizētus norādījumus.

Optima 2.0 galvenās funkcijas

- Nodošana ekspluatācijā ar norādījumiem
- Pirmspirkuma temperatūras regulēšana
- Piecas iepriekš iestatītas funkcijas un dinamiskā pievienošana
- Daļēja automatizācija
- Tiešsaistes un īsziņu pakalpojumi
- Uzpildes un iztukšošanas automatizācija kā standarts (izmantošanai nepieciešams izvēles aprīkojums)
- Bezpakāpju pievades padevēja ātruma regulēšana kā standarts
- Bezpakāpju ventilatora gaisa tilpuma regulēšana kā standarts
- Bezpakāpju uzpildes jaudas regulēšana kā standarts
- Kopņu tehnoloģija ventilatora un konveijera vadībai

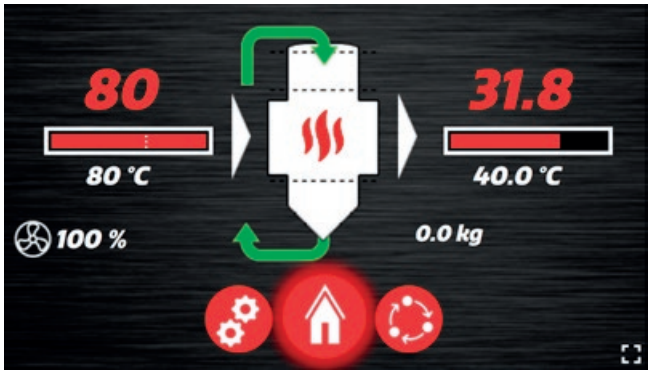

KALTI IR VIEGLI IZMANTOT AR SKAIDRO OPTIMA 2.0 SKĀRIENEKRĀNU. EKRĀNĀ IR SKAIDRI REDZAMS, KAS JEBKURĀ BRĪDĪ NOTIEK KALTĒ.

ULTIMA UN ULTIMA PRO PROFESIONĀLAI GRAUDU KALTĒŠANAI

Ultima ar plašo tiešsaistes pakalpojumu klāstu ir viena no pasaulē modernākajām graudu kaltēšanas un glabāšanas sistēmām. Ultima vadītais graudu kaltēšanas process vienmēr ietver nepārtrauktu graudu mitruma mērīšanu. Savukārt Ultima Pro papildus nodrošinās piekļuvi porciju un graudu torņa reģistrēšanai. Graudu kaltēšana nekad nav bijusi tik viegla.

Visaptveroša datu pārvaldība

Kaltēšanas porciju dati tiek reģistrēti Ultima tiešsaistes pakalpojumā, kad porcija tiek pabeigta. Jūs varat uzreiz pārbaudīt kaltēšanas pārskatus, aplūkot tos vēlāk un pakāpeniski izveidot atsauču datubāzi. Ar Ultima jūs varat arī parūpēties par graudu glabāšanas pārvaldību – novirziet kaltētas porcijas uz izvēlētajiem graudu torņiem un uzraugiet uzpildes līmeni.

Mitruma mērīšana tieši no graudiem

Ultima nepārtraukti mēra mitrumu tieši graudos. Mitruma mērīšana samazina pārmērīgas kaltēšanas nepieciešamību, kas laika gaitā ietaupa daudz enerģijas.

Pilnīga tālvadība, izmantojot tiešsaistes pakalpojumu

Ultima apvieno automātisku graudu apstrādi ar visaptverošu tiešsaistes pakalpojumu, kuram lietotājs var piekļūt jebkurā laikā un no jebkuras vietas, izmantojot datoru vai mobilo ierīci. Automatizācija ļauj veikt nepārtrauktu porciju kaltēšanu saskaņā ar iestatījumiem.

Porciju reģistri

Porciju dati ietver visu, kas saistīts ar porciju, sākot no lauka līdz glabāšanai graudu tornī. Porciju datos jūs varat, piemēram, pārbaudīt porcijas laiku, ilgumu, sākuma un gala svaru, graudu mitrumu un kaltēšanas temperatūru. Jūs varat arī sekot līdzi kaltēšanas procesam, izmantojot ilustratīvu diagrammu. Porciju salīdzināšana ļaus noskaidrot labākos kaltēšanas iestatījumus.

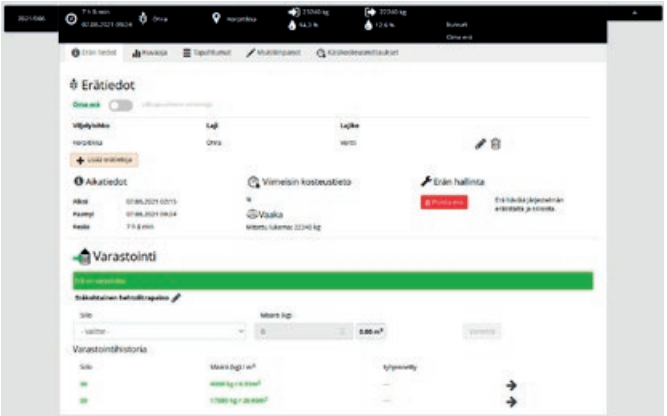

Graudu torņa reģistri

Graudu torņa reģistri vienmēr sniegs aktuālu informāciju par situāciju glabāšanas ziņā. Visas uzpildes un izvadīšanas reizes tiek reģistrētas datubāzē. Dati tiek droši glabāti aizsargātā datubāzē. Graudu torņa reģistri ir pilnībā pārredzami, tāpēc varat sekot līdzi kvalitātes ķēdei un uzraudzīt visu līdz pat atsevišķa lauka bloka līmenim.

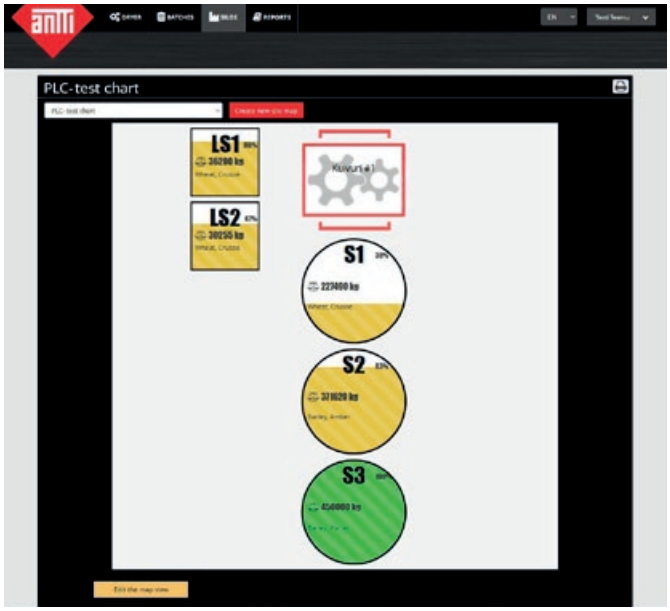

Gada pārskati

Gada pārskats ilustratīvi attēlo to, kā graudu apstrādes sistēma tika izmantota gada mērogā. Piemēram, jūs uzreiz varat aplūkot kaltēto graudu sugu daļas, daudzumu kilogramos, kaltēšanas laika statistiku, temperatūru, graudu mitrumu, graudu torņa uzpildes līmeni un daudz citu aspektu. Pārskatā tiek parādīta arī porcijas datu kartīte visām porcijām, kas kaltētas gada laikā.

SAMAZINIET ENERĢIJAS PATĒRIŅU

Papildus graudu mitruma līmenim graudu kaltēšanas enerģijas patēriņu ietekmē trīs aspekti: izolācija, ventilatori un siltuma avots, tātad sildītājs. Visas Antti kaltes tagad izmanto frekvences pārveidotāja vadītus aksiālos ventilatorus. Tie ir energoefektīvāki un izturīgāki nekā iepriekš izmantotie radiālie ventilatori. Tagad var arī plašākā diapazonā pielāgot gaisa tilpumu. Frekvences pārveidotāji vēl vairāk uzlabo energoefektivitāti.

Mūsdienās attiecībā uz kaltes sildītāju degvielu aizvien lielāku popularitāti iegūst sašķidrināta gāze. Gāzes sildītāja priekšrocības ir liela jauda, labāka efektivitāte un plašs pielāgošanas diapazons. Mazākajiem sildītājiem parasti ir tradicionālie eļļas degļi. Biodegvielas sildītāji veido aptuveni vienu trešdaļu siltuma avotu. Antti degļu tehnoloģijas partneris ir Somijas uzņēmums Oilon.

Izkaltējiet ar mazu patēriņu

GĀZE KĻŪST POPULĀRA – UN TAM IR LABS IEMESLS

Visi Antti gāzes sildītāji ir ar augstāku efektivitātes līmeni. Tie ir jaudīgi un ekonomiski sildītāji jebkurai graudu kaltei, tie darbojas kā sildītāji ar tiešo liesmu.

Antti Vacboost gāzes sildītāji ir aprīkoti ar modulētiem degļiem, kas automātiski pielāgo jaudu esošajām vajadzībām. Tajos tiek izmantota dabasgāze vai sašķidrināta gāze. Tie nodrošina pietiekami daudz jaudas pat intensīvākajos lietošanas apstākļos. Antti gāzes sildītāji vienmēr nodrošina vienmērīgu karsta kaltēšanas gaisa plūsmu neatkarīgi no ārpusē esošās temperatūras vai kaltēto graudu sugas.

Vacboost 1500

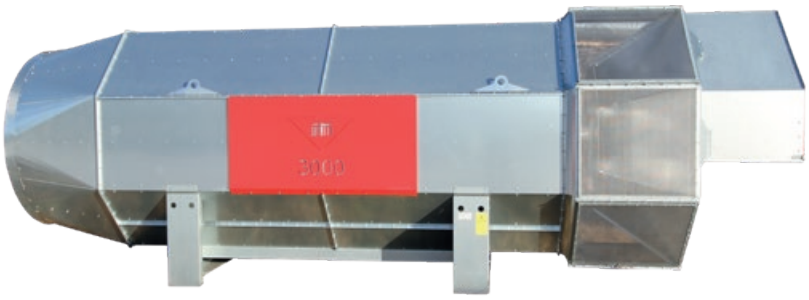

Vacboost 3000

VACBOOST SILDĪTĀJS AR TIEŠO LIESMU UN MODULĒTU DEGLI							
MODELIS	JAUDA, KW	SAŠĶIDRINĀTA GĀZE [KG/H]	DABASGĀZE [M³N/H]	GARUMS, MM	AUGSTUMS, MM	PLATUMS, MM	GAISA CAURULES DIAMETRS, MM
VACBOOST GAS 1500	500-1500	39-117	50-150	4022	1572	1392	1250
VACBOOST GAS 2200	1500-2200	117-172	150-220	6224	2176	2053	1600
VACBOOST GAS 3000	1500-3000	117-234	150-300	6224	2176	2053	1600

ANTTI UN OILON GARANTĒTA KVALITĀTE

Ir pieejami septiņi ekonomiski un izturīgi Antti dīzeļdegvielas sildītāju modeļi jaudas diapazonā no 300 līdz 2000 kW. Sildītāju sadegšanas kamera un siltummainis, kas sadedzina dīzeļdegvielu, ir izgatavoti no ugunsdroša nerūsējošā tērauda.

Dīzeļdegvielas sildītāji ir aprīkoti ar Oilon dubultās liesmas degļiem un nerūsējošā tērauda skursteni.

Augstākā kaltēšanas gaisa temperatūra ir 90 grādi un efektivitāte ir izcila – no 92 līdz 95 % apmērā. Augstā kaltēšanas gaisa temperatūra ļauj ietaupīt līdz 30 % enerģijas.

Antti sildītājos tagad var izmantot atjaunojamu degvielu

Kopš 2022. gada sākuma mēs aprīkojam mūsu dīzeļdegvielas kaltēšanas sildītājus ar degļiem, kas ir saderīgi ar HVO. Ar hidrogenētām augu eļļām jeb HVO (Hydrotreated Vegetable Oil) saderīgi degļi var izmantot gan atjaunojamu degvielu, gan dīzeļdegvielu. HVO degviela tiek gatavota no atkritumiem un materiālu pārpalikumiem. Atjaunojamas degvielas izmantošana var palīdzēt līdz 90 % samazināt graudu kaltēšanas radīto siltumnīcefekta gāzu emisiju.

VACBOOST 300

VACBOOST 700

VACBOOST 2000

VACBOOST SILDĪTĀJI							
MODELIS	JAUDA, KW	DEGVIELAS PATĒRIŅŠ (MAKS.) KG/H	DABASGĀZE (MAKS.) M^3N/H	GARUMS, MM	AUGSTUMS, MM	PLATUMS, MM	GAISA CAURULES DIAMETRS, MM
VACBOOST 300	300	27.8	33.0	1941	1324	2497	630
VACBOOST 400	400	37.1	44.0	2190	1167	2498	630
VACBOOST 500	500	46.4	54.9	1996	1167	2498	800
VACBOOST 700	700	70	76.9	4111	1690	4174	1000
VACBOOST 1000	1000	96	109.9	3596	1690	4284	1250
VACBOOST 1400	1400	140.0	153.8	4108	2897	4632	2 X 1000
VACBOOST 2000	2000	192.0	219.8	4108	2897	4632	2 X 1250

IZMANTOJIET ZEMES SNIEGTO DEGVIELU

Aizmirstiet par degvielas rēķiniem, tā vietā izmantojiet biodegvielu. Biokurināmā sildītājs saimniecībā darbojas kā efektīvs sildītājs vai kalte. Siltummaiņa efektivitāte ir izcila.

Videi draudzīgo Antti biokurināmā sildītāju jaudas diapazons ir no 500 līdz 1200 kW atkarībā no modeļa un izmantotās degvielas. Augstākā sildītāja temperatūra ir 80 grādi, un maksimālais temperatūras paaugstinājums ir 60 grādi.

Izdevīgas un daudzveidīgas degvielas

Biokurināmā sildītājs cita starpā kā degvielu izmanto arī šķeldas, briketes un granulas, samazinot enerģijas izmaksas līdz 70 %.

BIO VACBOOST SILDĪTĀJS 500-800

BIOKURINĀMĀ SILDĪTĀJI 500–1200 KW

		PATĒRIŅŠ					
MODELIS	JAUDA, KW	ŠĶELDAS (800 KWH/M³) M³/H	BRIKETES (4.75 KWH/KG) KG/H	GARUMS, MM	PLATUMS, MM	AUGSTUMS, MM	GAISA CAURULES DIAMETRS, MM
BIO VACBOOST 500	500	0.6	105	2815	1556	2711	800
BIO VACBOOST 800	800	1.0	168	2815	1556	2711	1000
BIO VACBOOST 1200	1200	1.5	253	3904	2273	2874	1250

DAŽĀDU DEGVIELU ENERĢIJAS SATURA SALĪDZINĀJUMS

DEGVIELA	ENERĢIJAS SATURS VIENĀ VIENĪBĀ	PATĒRIŅŠ/1000 KWH PARASTĀ EFEKTIVITĀTĒ
SAUSAS ŠĶELDAS	800 kWh/i-m³	1.5 i-m³ (η=85%)
BRIKETES	4.75 kWh/kg	233 kg (η=90%)
DĪZEĻDEGVIELA VAI HVO	10 kWh/l	105 l (η=95%)
SAŠĶIDRINĀTA GĀZE	12.8 kWh/kg	78 kg (η=100%)
DABASGĀZE	10 kWh/m³n	100 m³n (η=100%)

BIO VACBOOST 1200

Ietaupiet līdz 70% par enerģiju!

JAUNUMS! ANTTI LIELIE AUGSTAS KVALITĀTES GRAUDU TORŅI AR PLAKANU PAMATNI

Antti tagad piedāvā ne tikai daudzveidīgu un strauju kalšu komplektāciju, bet arī augstas kvalitātes graudu torņus. Tie ir izstrādāti tā, lai būtu nepieciešama pēc iespējas mazāka apkope un tie varētu izturēt skarbās ziemeļu ziemas apstākļus. Īpašais tērauds, no kura veidoti graudu torņi, var izturēt slodzi līdz 917 kg/m³ apmēram, kas aprēķināts pēc Eirokodeksa standarta.

Antti graudu torņus ar plakanu pamatni var ātri uzstādīt, izmantojot domkratus. Betona pamatā tiks izveidota šahta izlādes transportierim vai konveijeram.

Graudu torņus var ātri iztukšot, un to pamats virs zemes novērš ūdens radītās problēmas. Lai izvadītu pilnīgi visus graudus, tiek izmantots apskrejošais transportieris.

Izvēles aprīkojums ietver ventilējamu grīdu un temperatūras uzraudzību

Ventilējama grīda garantē graudu kvalitāti, izmantojot 3 temperatūras kabeļus, kas katrs satur 4 sensorus. Ja graudu tornī palielinās temperatūra, ventilators pūš gaisu caur ventilējamo grīdu un graudi tiek atdzesēti. Izmantojot izlādes transportieri, ja tam pietiek vietas zem ventilējamās grīdas, pamats var būt plakans.

Graudu tornis ar plakanu pamatni D10.6

GRAUDU TORŅA TILPUMS D10.6		
LĪMEŅI	AUGSTUMS, M	TILPUMS, M^3
6	9.2	664
7	10.1	763
8	11.2	861
9	12.3	960
10	13.4	1059
11	14.6	1157
12	15.7	1256
13	16.8	1354
14	17.9	1453

Ventilējama grīda samazinās graudu torņa tilpumu par 31 m^3

Graudu tornis ar plakanu pamatni D12.1

GRAUDU TORŅA TILPUMS D12.1		
LĪMEŅI	AUGSTUMS, M	TILPUMS, M^3
6	9.5	881
7	10.7	1010
8	11.8	1139
9	12.9	1267
10	14	1396
11	15.2	1525
12	16.3	1654
13	17.4	1783
14	18.5	1911

Ventilējama grīda samazinās graudu torņa tilpumu par 40 m^3

Fakti:

- Izlādes transportiera jauda – 80 t/h, 3 lūkas pa vidu
- Vertikāla transportiera jauda – 80 t/h, iztukšošanas augstums – 5,7 m
- Sukas jauda – 60 t/h
- Jumta centra maksimālā slodze – 1500 kg
- Ventilējamās grīdas kopējais augstums – 351 mm, brīvā vieta – 306 mm

POPULĀRI PILTUVES FORMAS GRAUDU TORŅI – PIEEJAMI ARĪ AR VENTILĒJAMIEM KONUSIEM

VENTILĒJAMS KONUSS IEKŠPUSĒ PAĀTRINA GAN PIEŅEMŠANU, GAN KALTĒŠANU.

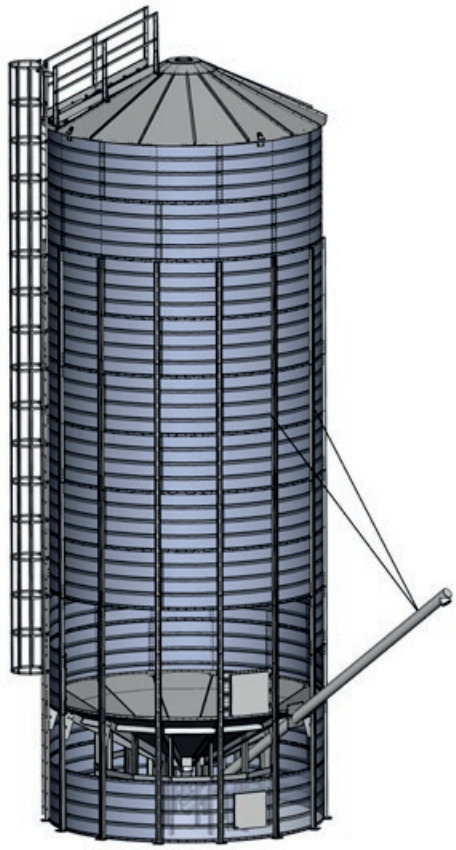

Graudu torņi ar ventilējamiem konusiem iekšpusē

Antti augstas kvalitātes ventilējamie graudu torņi ir pilnīgs Somijas kvalitātes iemiesojums, kas parādās jau tēraudā, kas izmantots to veidošanā. Tie nodrošinās, ka jūsu kombainam un kaltei nepietrūkst darba. Graudu torņi ir aprīkoti ar ventilējamiem konusiem iekšpusē. Graudus var atdzesēt vai ventilēt, kā arī graudu torni var izmantot tikko novāktu graudu pagaidu glabāšanai. Graudu tornis ir aprīkots ar izplūdes gaisa vārstiem. Izlādi veic, izmantojot transportieri vai konveijeri.

Graudu torņi ar konusiem iekšpusē

Antti graudu torņi ar konusiem iekšpusē ir izgatavoti no īpaša augstas kvalitātes tērauda. Izvēle ir tāda pati kā graudu torņiem ar ventilējamu pamatni. Graudu torņus var ātri iztukšot, un to pamats virs zemes novērš ūdens radītās problēmas. Izlādi veic, izmantojot vai nu transportieri vai arī konveijeri.

GRAUDU TORŅA TILPUMS D5.3		
LĪMEŅI	AUGSTUMS, M	TILPUMS, M³
6	8.1	117
7	9.3	142
8	10.4	167
9	11.5	191
10	12.7	216
11	13.8	241
12	15	266

GRAUDU TORŅA TILPUMS D7.5		
LĪMEŅI	AUGSTUMS, M	TILPUMS, M³
6	8.7	227
7	9.8	278
8	11	330
9	12.1	381
10	13.3	432
11	14.4	483
12	15.5	534

Somijas kvalitāte jau tēraudā

ANTTI ELEVATORI PACELS JŪSU DIENU JAUNĀ LĪMENĪ

Antti nodrošina plašu jaudīgu konveijeru un transportēšanas risinājumu klāstu visu veidu graudu apstrādei.

Graudu konveijeri pārvieto un apstrādā graudus tieši tā, kā tas jādara: efektīvi, bet arī saudzīgi un neradot bojājumus. Antti elevatori īpaši slapjus graudus pārvieto ar noturīgām metodēm un vienmērīgi. Platais gals, pareizas formas bezdibena kausi un atbilstošs siksnu ātrums nodrošinās graudu kustību jebkādos apstākļos.

Lieljaudas E sērijas elevatori ir pieejami piecās dažādās jaudas klasēs. Vajadzības gadījumā ir pieejami sadalītāji, apkopes platformas un trepes.

	E SĒRIJAS ELEVATORS				
MODELIS	E40/E40S	E60/E60S	E80/E80S	E100/E100S	E120/E120S
JAUDA	40 T/H	60 T/H	80 T/H	100 T/H	120 T/H
MOTORS (KW)	ELEVATORA AUGSTUMS (M)				
3	11.2 - 15.7				
4	16.2 - 20.7	11.2 - 14.7			
5.5	21.2 - 26.7	15.2 - 19.7	11.2 - 14.7	11.2 - 11.7	
7.5	27.2 - 34.7	20.2 - 26.7	15.2 - 19.7	12.2 - 16.7	11.2 - 13.7
9.2		27.2 - 32.7	20.2 - 24.7	17.2 - 19.7	14.2 - 16.7
11		33.2 - 34.7	25.2 - 29.7	20.2 - 23.7	17.2 - 19.7
15			30.2 - 34.7	24.2 - 34.7	20.2 - 26.7

LAI GRAUDI PLŪST

Pabeidziet Antti kaltes komplektāciju ar graudu pieņemšanas bedri, kas efektīvi virzīs graudus uz konveijera. Modernās Antti graudu pieņemšanas bedres ir pieejamas piecos modeļos ar izmēriem no 4,6 līdz 22,2 m³. Graudu pieņemšanas bedres var pievienot Antti kaltes sistēmām.

Antti piedāvā arī plašu izvēles aprīkojuma klāstu, lai paātrinātu darbības un izveidotu tieši tādu kaltes sistēmu, kādu vēlaties. Piemēram, aplūkojiet mūsu priekštīrītāju, ciklona vai cauruļu piedāvājumu. Vairāk uzziniet pie Antti pārstāvjiem vai mūsu tīmekļa vietnē antti.fi.

GRAVITĀCIJAS PILTUVES		
	TILPUMS, M³	MAKS. TILPUMS AR 5 M PLINTUSU, M³
2,5X5	10	67.5
3X5	16	86
3X6	16.8	100.8

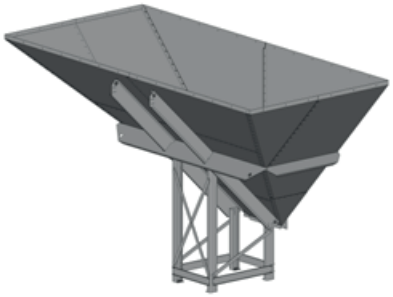

GRAVITĀCIJAS PILTUVES 2.5X5 (10 M³), 3X5 (16 M³), 3X6 (16.8 M³)

GRAVITĀCIJAS PILTUVES 2.1 M³

KONVEIJERA PILTUVES						
	TILPUMS, M³	MAKS. TILPUMS AR 5 M PLINTUSU	MOTORS (KW) DAŽĀDOS KONVEIJERA JAUDAS LĪMEŅOS			
			60 T/H (KTG)	60 T/H (KTIG)	80 T/H (KTIG)	100 T/H (KTIG)
3X3	4.6	31.6	3	4	5.5	7.5
3X4	7.1	43.1	4	4	5.5	7.5
3X5	9.1	54.1	4	5.5	7.5	7.5
3X6	12.2	66.2	4	5.5	7.5	7.5
3X8	17.2	89.2	5.5	5.5	7.5	9.2
3X10	22.2	112.2	5.5	7.5	7.5	9.2

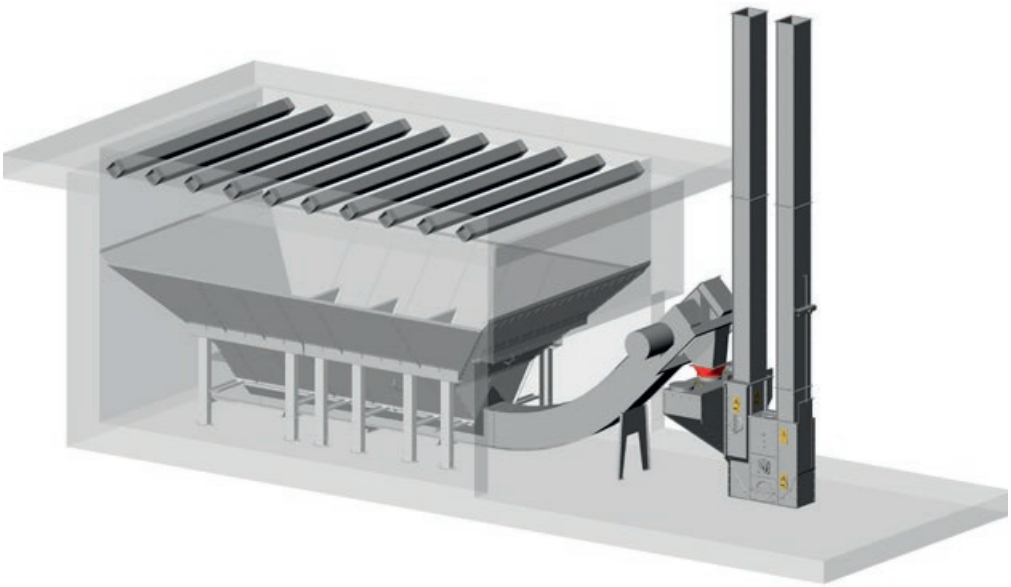

Graudu kaltēšanas gadījumā skarbi apstākļi ļauj atšķirt vērtīgos graudus no sēnalām!

ANTTI NODROŠINA ARĪ AUGSTAS KVALITĀTES KVADRĀTVEIDA GRAUDU TORŅUS

Mūsu kvadrātveida graudu torņi tiek veidoti no gataviem horizontāli profilētiem elementiem, tāpēc tos var ātri uzstādīt. Modulāro izmēru graudu torņus var viegli paplašināt.

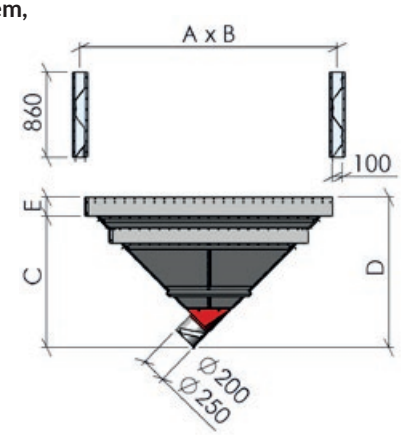

KVADRĀTVEIDA GRAUDU TORŅI						
A	B	C	D	E	PAMATNE, M³	GRAUDU TORNIS / LĪMENIS, M³
2110	2110	1075	1235	195/160	1.6	3.8
2110	2600	1315	1475	195/160	2.4	4.7
2600	2600	1300	1495	195	3	5.8
2600	3110	1555	1750	195	3.7	6.9
3110	3110	1555	1750	195	5.1	8.3

LĪMEŅI	GRAUDU TORŅA PAMATNE 3 X 3		GRAUDU TORŅA PAMATNE 3 X 2.5		GRAUDU TORŅA PAMATNE 2.5 X 2.5		GRAUDU TORŅA PAMATNE 2.5 X 2	
	TILPUMS, M³	AUGSTUMS, M	TILPUMS, M³	AUGSTUMS, M	TILPUMS, M³	AUGSTUMS, M	TILPUMS, M³	AUGSTUMS, M
3	30.0	4.33	24.4	4.33	20.4	4.08	16.5	4.07
4	38.3	5.19	31.3	5.19	26.2	4.94	21.2	4.93
5	46.6	6.05	38.2	6.05	32.0	5.80	25.9	5.79
6	54.9	6.91	45.1	6.91	37.8	6.66	30.6	6.65
7	63.2	7.77	52.0	7.77	43.6	7.52	35.3	7.51
8	71.5	8.63	58.9	8.63	49.4	8.38	40	8.37
9	79.8	9.49	65.8	9.49	55.2	9.24	44.7	9.23
10	88.1	10.35	72.7	10.35	61.0	10.10	49.4	10.09
11	96.4	11.21	79.6	11.21	66.8	10.96		
12	104.7	12.07	86.5	12.07	72.6	11.82		
13	113.0	12.93	93.4	12.93	78.4	12.68		
14	121.3	13.79	100.3	13.79	84.2	13.54		

Antti nodrošina augstas kvalitātes kaltes ēku

Antti kaltes ēkas jūsu ražu kaltē ātri, bez kļūdām un labā kvalitātē, un elastīgi. Kaltes ēka ir pielāgota komplekta risinājums, kas vienmēr tiek izstrādāts un izmēra ziņā pielāgots saimniecības vajadzībām.

Kaltes ēka ir ieguldījums, kas paliks arī nākamajām paaudzēm. Ja plānojat iegādāties Antti kaltes ēku, paziņojiet mums savas vajadzības. Antti desmitiem gadu ilgā pieredze, rūpīgi pielāgotā tehnoloģija, modernās prasmes un zināšanas parūpēsies par visu pārējo. Kopīgi izstrādāsim rentablu graudu kaltēšanas risinājumu, kas ir piemērots jūsu saimniecībai.

ANTTI KALTES ĒKU TILPUMS

KALTES ĒKAS VEIDS, PLATUMS X GARUMS / ELEMENTI	GRAUDU TORŅA PAMATNES IZMĒRS (M)	GRAUDU TORŅA SISTĒMAS TILPUMS AR DAŽĀDU LĪMEŅU SKAITU (M³)						
		8	9	10	11	12	13	14
4 X 3	2.5 X 2.5	334	380	427	474	520	566	612
4 X 4	2.5 X 2.5	535	604	674	743	813	882	952
4 X 5	2.5 X 2.5	732	825	918	1011	1104	1197	1290
4 X 3	3.0 X 3.0	489	555	621	688	754	821	887
4 X 4	3.0 X 3.0	775	875	974	1074	1173	1273	1373
4 X 5	3.0 X 3.0	1061	1194	1327	1460	1592	1725	1858

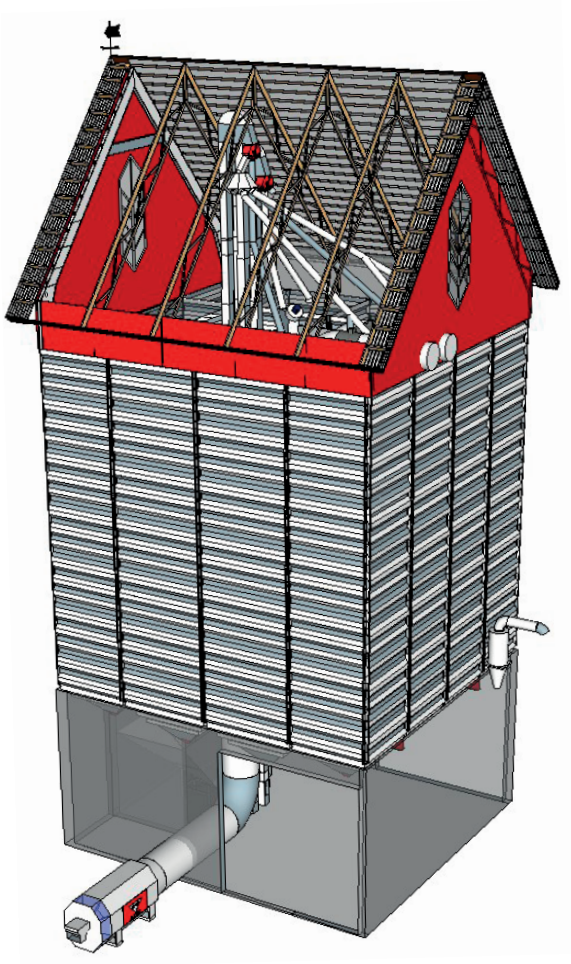

4 X 4 KALTES ĒKA

Antti paliek nomodā, lai tas nebūtu jādara jums

Kaltes ēkas komplektācijā ir ietvertas visas kaltes detaļas, kas nepieciešamas darbībai: kaltes iekārta, sildītājs, graudu tornis.

Ja nepieciešams, iekārtu visu dienu līdz kaltēšanas porcijas maiņai un arī tās laikā var pārvaldīt piemērota vadības sistēma.

ANTTI RŪPNĪCA JŪSU RĪCĪBĀ

Antti Teollisuus

+358 2 774 4700

Antti tīmekļa vietne

languages.antti.fi/lv

Antti tīmekļa katalogs

kauppa.antti.fi/en

Antti nodrošina informāciju, palīdzību un apmācības

Antti klienti ne tikai var izmantot augstas kvalitātes kaltēšanas aprīkojumu, bet arī saņem atbalstu. Visi jaunie Antti produkta īpašnieki var iepazīties ar tā jaunākajām tehnoloģijām. Mūsu vietējie speciālisti iemācīs jums pilnvērtīgi izmantot kaltes potenciālu.

No būvniecības un uzstādīšanas līdz darbībai un apkopei – mēs sniedzam visu informāciju, kas jums jāzina par savu jauno iekārtu.

Ja jums ir kādi jautājumi, droši sazinieties ar vietējiem pārstāvjiem. Tuvāko pārstāvi varat noskaidrot mūsu tīmekļa vietnē. Mūsu tīmekļa vietnē atradīsiet arī daudz informācijas, jaunumu, padomu un bukletu.

Apkope ļauj saglabāt jūsu kalti labā stāvoklī

Veicot regulāru apkopi, jūs nodrošināt, ka kalte saglabājas lieliskā stāvoklī. Apkopi nodrošina mūsu vietējie pārstāvji. Koncentrējieties uz svarīgāko un ļaujiet par jūsu kalti parūpēties profesionāļiem.

Izmantojot mūsu oriģinālās rezerves daļas, jūs nodrošināt, ka kalte katru gadu sasniedz tās pilno potenciālu. Oriģinālās Antti rezerves daļas ir arī izdevīgas. Visam veiktajam darbam un rezerves daļām tiek piemērota sezonu gara garantija.

ANTTI-TEOLLISUUS
SINCE 1952

Antti pamati slēpjas 1952. gadā Kūsjoenperē (Kuusjoenperä), kur viens kalējs pēc neveiksmīga sākuma iemācījās izdzīvošanas formulu. Rūpīgi jāuzklausa klienti. Un jārīkojas bez kavēšanās. Pat mūsdienās Antti ģimenes uzņēmuma kā graudu ražotāju partnera panākumu pamatā ir tā pati ideja.

Pēc desmitiem gadu darba mēs varam lepni izslieties un apsolīt, ka mūsu kaltes sistēmas ir vienas no jaunākajām nozarē – tās pastāv, lai padarītu graudu ražotāju darbu vēl vieglāku un izdevīgāku. Turklāt, ja mūsu produktu izmantošana sagādās grūtības, mēs izveidosim risinājumu, kas ļaus klientiem būt apmierinātiem.

Mēs strādājam, lai jūs varētu paveikt vairāk. Antti kvalitatīvie produkti un labie pakalpojumi atvieglo dzīvi ikdienā. Sazinieties ar mums, mēs garantējam, ka ievērosiet atšķirību.

Antti-Teollisuus Oy

Koskentie 89
FI-25340 Kanunki
FINLAND
Tel. +358 2 774 4700
www.antti.fi/lv

Antti profesionāļi jūsu rīcībā

Baltic Agro
Bauskas iela 58a-13
Rīga LV-1004
www.balticagro.lv

Aldis Livdans
aldis.livdans@balticagro.com
+371 292 857 47

092022LV